消防系统

标准型丨0系列

25年经典延续

B-013 : 1.0版 : 2024年1月

上海威逊
Shanghai VISION

标准型

0系列

作为威逊经典系列的沟槽式管接件，自1999年开始推向市场，至今已有25年的时间，应用于超过数千个项目，包括众多的国家重点项目，也出口超过60个国家和地区，得到历史的见证及客户的认可，当然，经典还将延续并发展。

安全可靠是管道连接件的根本。在一个建筑中，沟槽式管接件可能布置在建筑的各个部位，一旦出现泄漏或者断裂，其后果将是灾难性的，损失将无可估量，包括各种直接及间接损失。

关于我们

上海威逊创立于1999年，是中国沟槽式配管系统的创新者与领导者，经过20多年的发展，目前已有配管、消防及预制等多个系列产品，广泛应用于商业建筑、交通设施、仓储物流、石油化工等行业及领域。

我们积极参与国家标准与规范的编制，多项产品通过UL及FM等国际认证，并出口到美国及欧洲等市场。我们也是多个国际知名品牌消防产品在中国的总代理，把国际上先进的消防技术引入中国市场。

沟槽式管接件

威逊从事以沟槽式管接件的研发超过25年，产品广泛应用于消防、给水、HVAC、压缩空气及各种工业管道系统。对于消防应用，目前有多个系列产品，包括0系列标准版、E系列威创版及K系列快装版。

标准版
0系列

规格：DN32-300
压力：2.5MPa
认证：FM, UL, 消防认证

威创版
E系列

规格：DN65-300
压力：2.5MPa
认证：消防认证

快装版
K系列

规格：DN32-200
压力：2.5MPa
认证：FM, UL, 消防认证

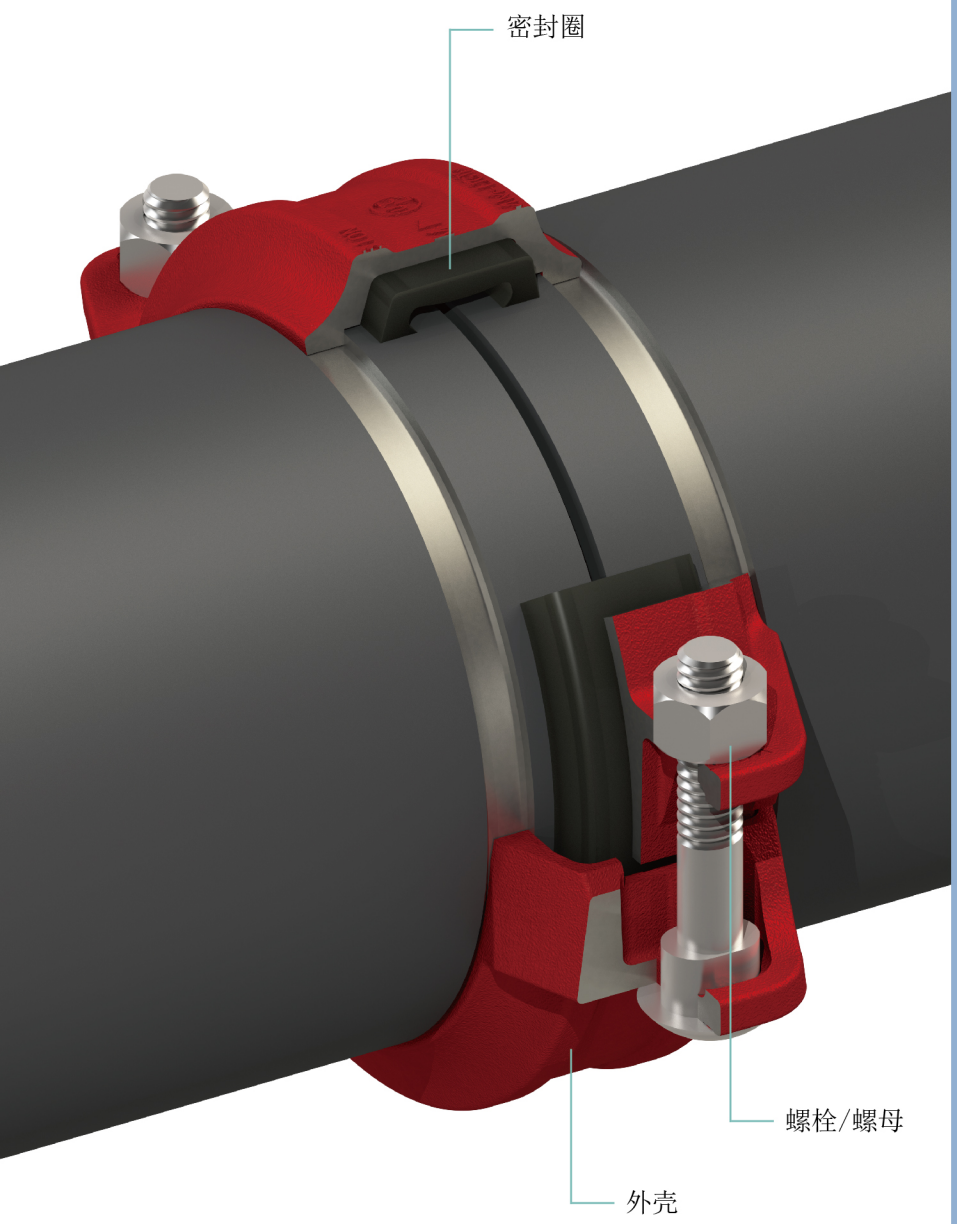

目录

沟槽式接头 5-8

LIGID型 | 刚性接头

001型 | 刚性接头

101型 | 挠性接头

机械三通/四通 9-16

301 | 机械三通-沟槽支口

302 | 机械三通-内螺纹支口

303 | 机械四通-沟槽/沟槽

302 | 机械四通-内螺纹/内螺纹

305 | 机械四通-沟槽/内螺纹

管件 17-20

002 | 90度弯头

003 | 45度弯头

E031 | 22.5度弯头

004 | 正三通

E10 | 正四通

E11 | 异径三通-沟槽支口

E12 | 异径三通-内螺纹支口

E16 | 异径四通-沟槽支口

标准系列管件 21-22

008 | 大小头-沟槽/沟槽

009 | 大小头-沟槽/内螺纹

015D2 | 法兰短管PN16

部件材质

外壳

标准：GB/T 1348-2019《球墨铸铁件》

材质：球墨铸铁

抗拉强度：≥450MPa

屈服强度：≥312MPa

延伸率：≥12%

螺栓

标准：GB/T 3098.1《紧固件机械性能：螺栓、螺母和螺柱》

材质：碳钢

强度等级：8.8级

表面：电镀锌，48小时5%盐雾试验，无红锈

表面涂层

材质：环氧树脂喷粉

厚度：小于80微米

颜色：消防红RAL3000
热镀锌

加强螺母

标准：GB/T 3098.2《紧固件机械性能：螺母》

材质：碳钢

强度等级：8级

表面：电镀锌，48小时5%盐雾试验，无红锈

密封圈

标准：GB 5135.11 《沟槽式管接件》

材质：三元乙丙(EPDM)

拉伸强度：≥15.2MPa

扯断伸长率：≥400%

硬度：67±3 ShA

沟槽式接头

LIGID、001型刚性接头
101型挠性接头

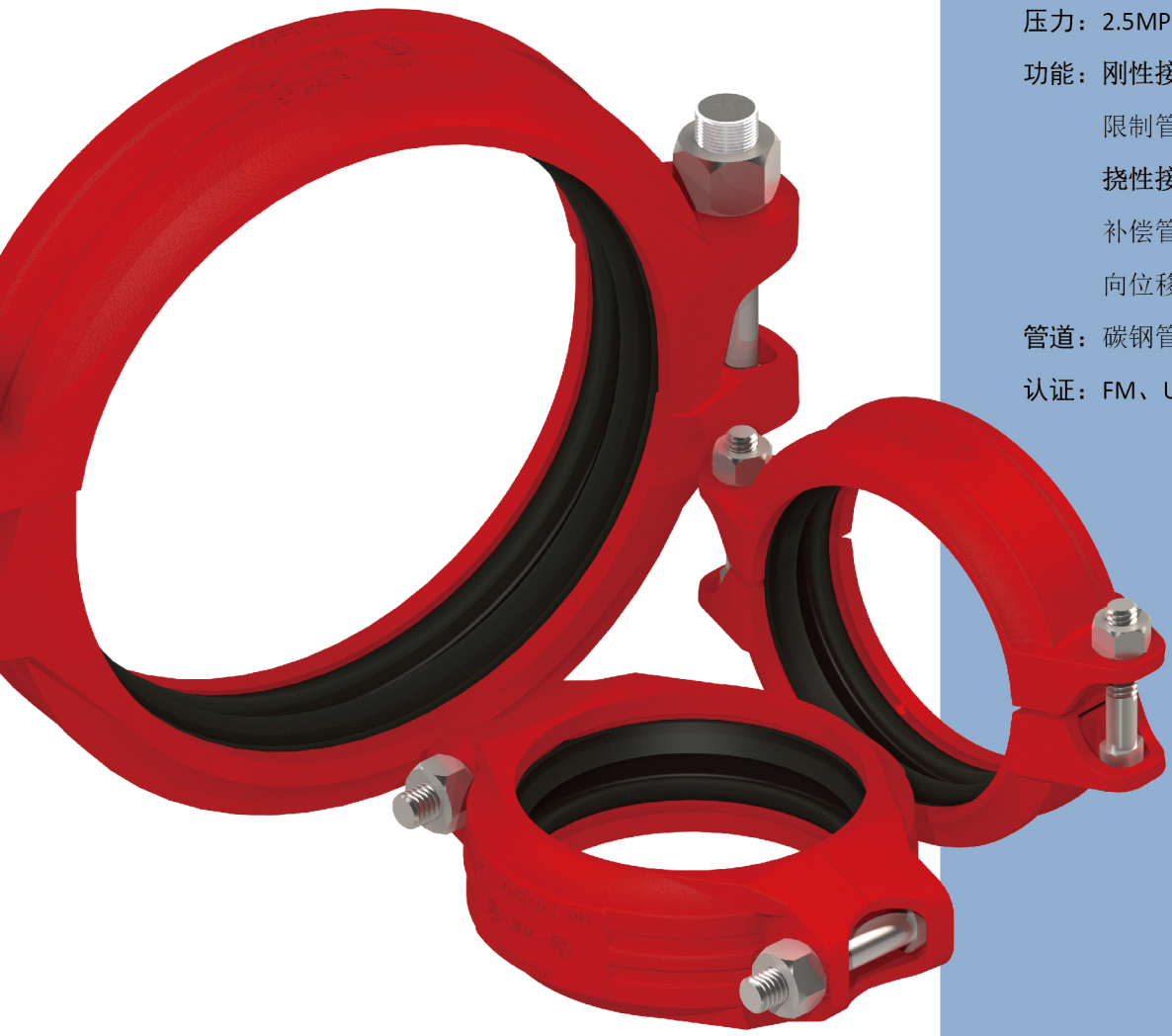

规格：DN50-300

压力：2.5MPa

功能：**刚性接头**–提供管道刚性连接，限制管道轴向及角向位移。

挠性接头–提供管道挠性连接，补偿管道热胀冷缩，并提供角向位移。

管道：碳钢管

认证：FM、UL、消防认证

刚性接头
LIGID型

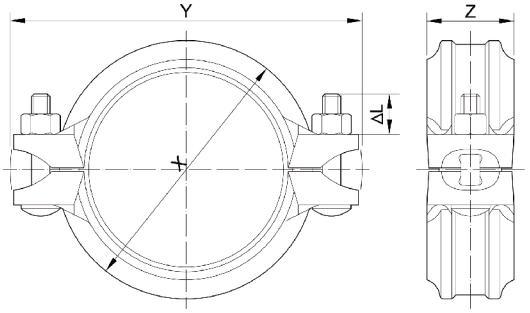

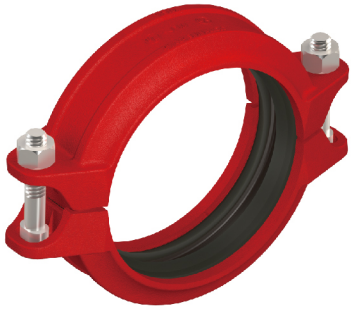

规格丨mm		管端间隙	螺栓/螺母		X	Y	Z	△L	约重
公称直径	实际外径	mm	规格	数量	mm	mm	mm	mm	kg
65	76.1	2.6	M10×52	2	103	147	48	15	0.8
80	88.9	2.6	M10×52	2	116	163	48	15	0.9
100	108.0	2.6	M10×60	2	137	187	49	15	1.2
100	114.3	2.6	M10×60	2	144	194	49	15	1.2
125	133.0	2.8	M12×70	2	166	225	49	23	1.6
125	139.7	2.8	M12×70	2	172	230	49	23	1.6
150	159.0	2.6	M12×70	2	192	252	49	23	1.8
150	165.1	2.6	M12×70	2	196	258	49	23	1.8
200	219.1	4.9	M16×90	2	255	330	61	32	3.6

规格丨mm		工作压力	管端力
公称直径	实际外径	Mpa	N
65	76.1	2.5	11365
80	88.9	2.5	15510
100	108.0	2.5	22891
100	114.3	2.5	25639
125	133.0	2.5	34715
125	139.7	2.5	38300
150	159.0	2.5	49614
150	165.1	2.5	53494
200	219.1	2.5	94209

- LIGID为刚性接头，不能补偿管道的热胀冷缩及沉降，管端间隙仅用于管道布置。
- 工作压力与管端力是基于标准管、标准滚制或切制沟槽计算得出的全部内部和外部载荷的总和。
- 安装指导请参见AZ-1001号安装资料。
- DN250-300,可选用001型刚性接头。

刚性接头
001型

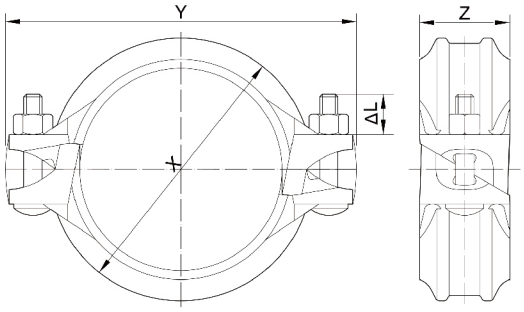

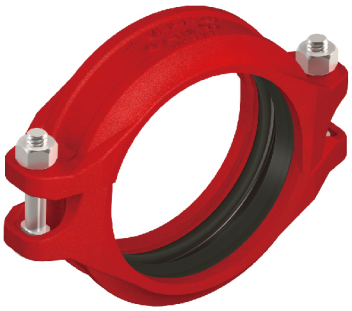

规格丨mm		管端间隙	螺栓/螺母		X	Y	Z	ΔL	约重
公称直径	实际外径	mm	规格	数量	mm	mm	mm	mm	kg
50	60.3	2.2	M10x50	2	85	128	47	15	0.7
65	76.1	2.7	M10x52	2	100	147	48	15	0.9
80	88.9	4.7	M10x52	2	113	161	48	15	1.0
100	108.0	4.7	M10x60	2	134	188	53	15	1.3
100	114.3	4.7	M10x60	2	143	195	53	15	1.3
125	133.0	4.7	M12×70	2	165	212	53	23	1.8
125	139.7	4.7	M12×70	2	170	230	53	23	1.8
150	159.0	4.7	M12×70	2	190	247	53	23	2.0
150	165.1	4.7	M12×70	2	198	259	52	23	2.1
150	168.3	4.7	M12×70	2	200	265	54	23	2.1
200	219.1	5.9	M16×90	2	260	354	59	36	4.0
250	273.0	6.4	M20×120	2	315	406	63	36	5.2
300	323.9	6.4	M20×120	2	368	462	64	36	7.1

规格丨mm		工作压力	管端力
公称直径	实际外径	Mpa	N
50	60.3	2.5	7136
65	76.1	2.5	11365
80	88.9	2.5	15510
100	108.0	2.5	22891
100	114.3	2.5	25639
125	133.0	2.5	34715
125	139.7	2.5	38300
150	159.0	2.5	49614
150	165.1	2.5	53494
150	168.3	2.5	55588
200	219.1	2.5	94209
250	273.0	2.5	146263
300	323.9	2.5	205888

- 001为刚性接头，不能补偿管道的热胀冷缩及沉降，管端间隙仅用于管道布置。
- 工作压力与管端力是基于标准管、标准滚制或切制沟槽计算得出的全部内部和外部载荷的总和。
- 安装指导请参见AZ-1002号安装资料。
- DN350-600，可选用VISION工业版1系列沟槽式接头。

挠性接头
101型

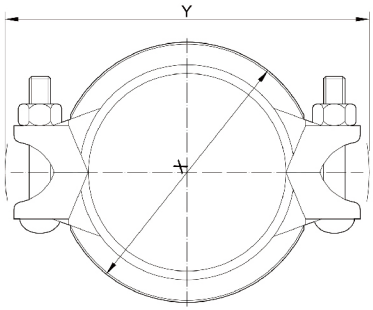

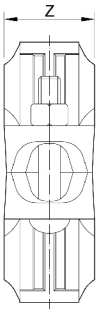

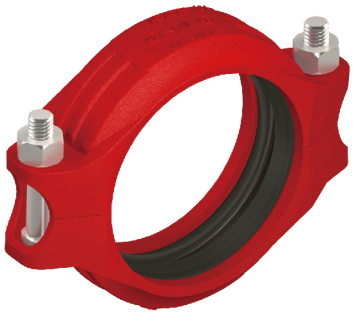

规格 | mm		管端间隙	偏转角	螺栓/螺母		X	Y	Z	△L	约重
公称直径	实际外径	mm	度	规格	数量	mm	mm	mm	mm	kg
50	60.3	0-2.64	3.06	M10x50	2	87	131	47	15	0.8
65	76.1	0-2.94	2.62	M10x52	2	104	153	49	15	1.1
80	88.9	0-3.14	2.25	M10x52	2	118	165	49	15	1.2
100	108.0	0-3.54	1.83	M12x70	2	142	197	53	23	1.8
100	114.3	0-3.74	1.83	M12x70	2	147	201	53	23	1.9
125	133.0	0-4.04	1.52	M16×90	2	168	236	51	32	2.3
125	139.7	0-4.04	1.52	M16×90	2	174	241	53	32	2.5
150	159.0	0-4.74	1.25	M16×90	2	201	267	53	32	2.8
150	165.1	0-4.74	1.25	M16×90	2	205	271	53	32	2.9
150	168.3	0-4.74	1.15	M16×90	2	205	286	53	32	3.1
200	219.1	0-4.90	1.05	M20×100	2	263	341	63	36	5.4
250	273.0	0-4.90	0.82	M20×120	2	319	402	63	36	7.5
300	323.9	0-4.90	0.75	M20×120	2	370	455	64	36	11.9

规格 | mm		工作压力	管端力
公称直径	实际外径	Mpa	N
50	60.3	2.5	7136
65	76.1	2.5	11365
80	88.9	2.5	15510
100	108.0	2.5	22891
100	114.3	2.5	25639
125	133.0	2.5	34715
125	139.7	2.5	38300
150	159.0	2.5	49614
150	165.1	2.5	53494
150	168.3	2.5	55588
200	219.1	2.5	94209
250	273.0	2.5	146263
300	323.9	2.5	205888

- 101为挠性接头，可补偿管道的热胀冷缩，并提供角向位移。
- 工作压力与管端力是基于标准管、标准滚制或切制沟槽计算得出的全部内部和外部载荷的总和。
- 安装指导请参见AZ-1003号安装资料。
- DN350-600，可选用VISION 101H型接头或工业版1系列沟槽式接头。

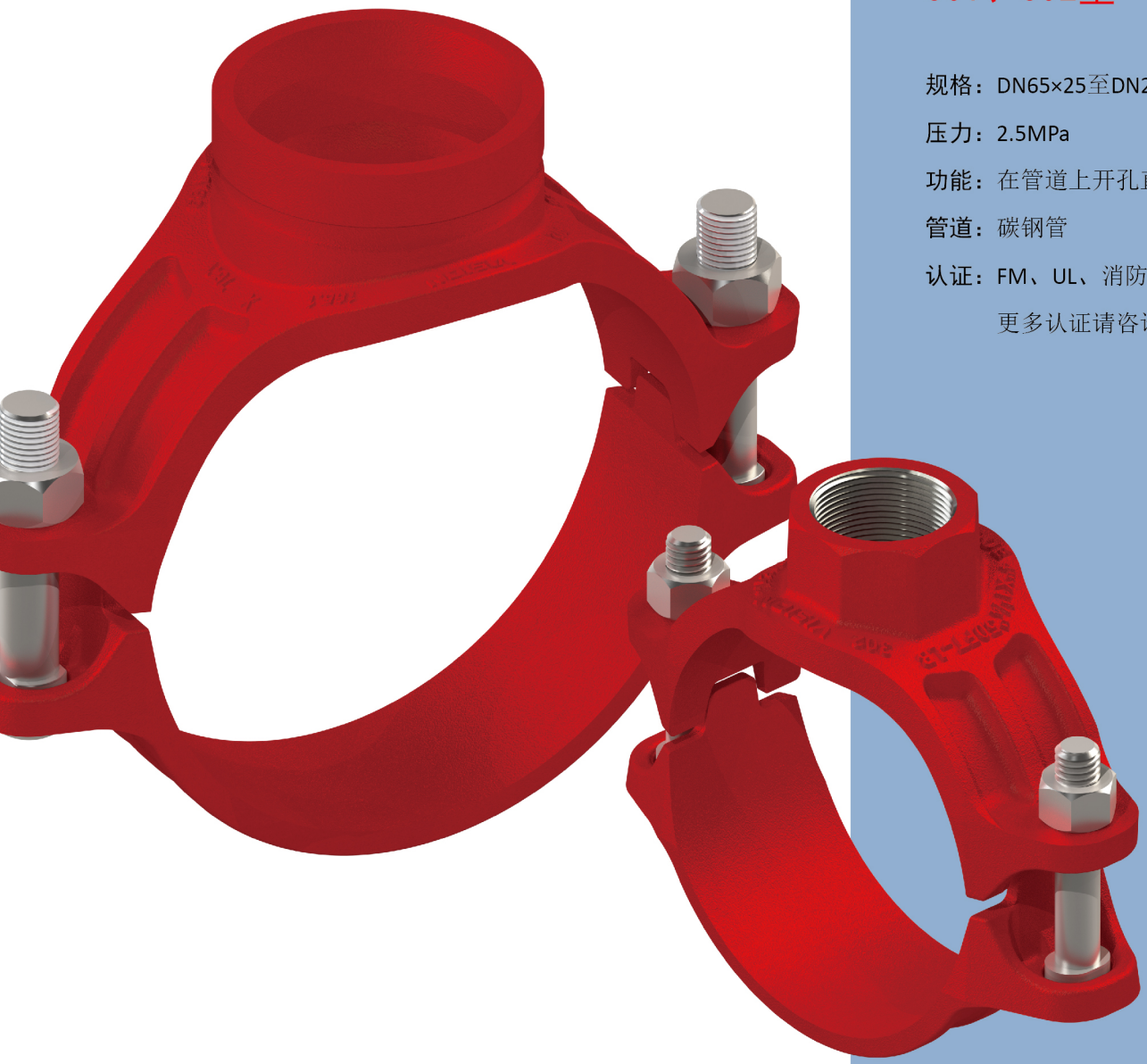

机械三通

301、302型

规格：DN65×25至DN200×100

压力：2.5MPa

功能：在管道上开孔直接接出支管

管道：碳钢管

认证：FM、UL、消防认证

更多认证请咨询上海威逊

机械三通

301、302型

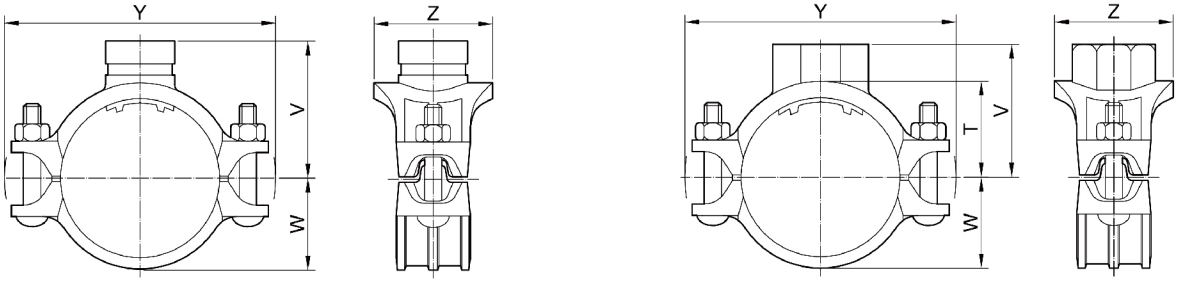

规格 | mm				工作压力	开孔直径 | mm		螺栓/螺母		T	V | mm		W	Y	Z	约重 | kg	
公称直径		实际外径		Mpa	要求	最大	规格	数量	mm	301	302	mm	mm	mm	301	302
50 ×	25	60.3 x	33.7	2.5	38.1	41.3	M12×60	2	44	-	63	36	139	69	-	0.9
	32		42.4	2.5	44.5	47.6	M12×60	2	46	67	67	36	139	75	1.0	1.0
	40		48.3	2.5	50.8	54.0	M12×60	2	46	68	67	36	139	83	1.1	1.1
65 ×	25	76.1 x	33.7	2.5	38.1	41.3	M12×70	2	47	-	66	45	156	69	-	1.0
	32		42.4	2.5	44.5	47.6	M12×70	2	48	76	69	45	156	75	1.1	1.1
	40		48.3	2.5	50.8	54.0	M12×70	2	48	76	69	45	156	83	1.2	1.2
80 ×	25	88.9 x	33.7	2.5	38.1	41.3	M12×70	2	54	-	73	51	166	69	-	1.1
	32		42.4	2.5	44.5	47.6	M12×70	2	54	82	75	51	166	75	1.2	1.2
	40		48.3	2.5	50.8	54.0	M12×70	2	54	82	75	51	166	83	1.3	1.3
100 ×	25	108.0 x	33.7	2.5	38.1	41.3	M12×70	2	69	88	88	61	185	69	-	1.3
	32		42.4	2.5	44.5	47.6	M12×70	2	69	93	90	61	185	75	1.4	1.4
	40		48.3	2.5	50.8	54.0	M12×70	2	69	93	90	61	185	83	1.4	1.4
	50		60.3	2.5	63.5	66.7	M12×70	2	67	93	90	61	185	95	1.5	1.6
	65		76.1	2.5	69.9	73.0	M12×70	2	67	94	94	61	185	102	1.7	1.9
	80		88.9	2.5	88.9	92.1	M12×70	2	67	94	97	61	185	122	1.9	2.1
100 ×	25	114.3 x	33.7	2.5	38.1	41.3	M12×70	2	68	-	87	64	191	69	-	1.4
	32		42.4	2.5	44.5	47.6	M12×70	2	68	96	89	64	191	75	1.4	1.4
	40		48.3	2.5	50.8	54.0	M12×70	2	68	96	89	64	191	83	1.4	1.5
	50		60.3	2.5	63.5	66.7	M12×70	2	68	96	93	64	191	95	1.5	1.7
	65		76.1	2.5	69.9	73.0	M12×70	2	67	97	97	64	191	102	1.7	1.9
	80		88.9	2.5	88.9	92.1	M12×70	2	67	97	100	64	191	122	2.0	2.2
125 ×	25	133.0 x	33.7	2.5	38.1	41.3	M16×90	2	81	-	100	74	228	69	-	1.6
	32		42.4	2.5	44.5	47.6	M16×90	2	82	107	103	74	228	75	1.8	1.9
	40		48.3	2.5	50.8	54.0	M16×90	2	82	107	103	74	228	83	1.9	1.9
	50		60.3	2.5	63.5	66.7	M16×90	2	81	107	107	74	228	95	2.1	2.1
	65		76.1	2.5	69.9	73.0	M16×90	2	83	107	113	74	228	102	2.3	2.5
	80		88.9	2.5	88.9	92.1	M16×90	2	84	107	117	74	228	122	2.4	2.8
125 ×	25	139.7 x	33.7	2.5	38.1	41.3	M16×90	2	84	-	103	78	234	69	-	1.9
	32		42.4	2.5	44.5	47.6	M16×90	2	87	110	108	78	234	75	1.9	2.0
	40		48.3	2.5	50.8	54.0	M16×90	2	87	110	108	78	234	83	2.0	2.1
	50		60.3	2.5	63.5	66.7	M16×90	2	84	110	110	78	234	95	2.2	2.3
	65		76.1	2.5	69.9	73.0	M16×90	2	85	110	115	78	234	102	2.4	2.6
	80		88.9	2.5	88.9	92.1	M16×90	2	87	110	120	78	234	122	2.6	2.7

- T:主管中心至螺纹端部尺寸
- 安装指导请参见AZ-1022号安装资料。

机械三通

301、302型

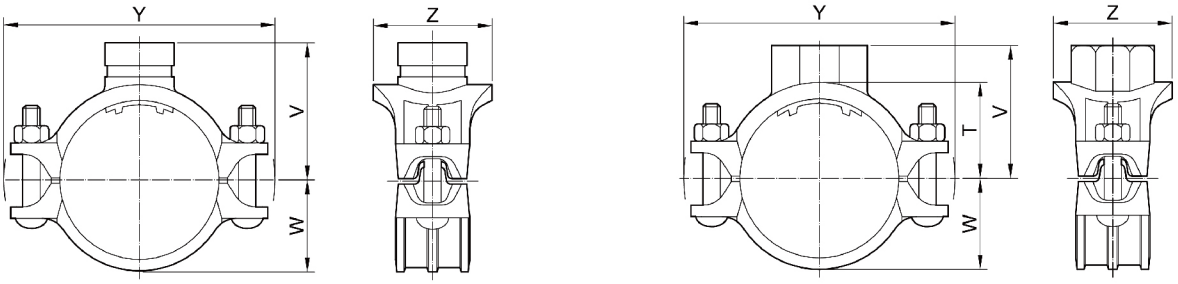

规格丨mm				工作压力	开孔直径丨mm		螺栓/螺母		T	V丨mm		W	Y	Z	约重丨kg	
公称直径		实际外径		Mpa	要求	最大	规格	数量	mm	301	302	mm	mm	mm	301	302
150 ×	25	159.0 x	33.7	2.5	38.1	41.3	M16×90	2	92	-	111	88	253	69	-	2.1
	32		42.4	2.5	44.5	47.6	M16×90	2	92	121	113	88	253	75	2.1	2.1
	40		48.3	2.5	50.8	54.0	M16×90	2	93	121	114	88	253	83	2.2	2.2
	50		60.3	2.5	63.5	66.7	M16×90	2	91	121	117	88	253	95	2.3	2.3
	65		76.1	2.5	69.9	73.0	M16×90	2	91	121	121	88	253	102	2.5	2.7
	80		88.9	2.5	88.9	92.1	M16×90	2	91	121	124	88	253	122	2.8	3.0
	100		114.3	2.5	114.3	117.5	M16×90	2	-	123	130	88	253	144	2.9	3.2
150 ×	25	165.1 x	33.7	2.5	38.1	41.3	M16×90	2	95	-	114	91	258	69	-	2.1
	32		42.4	2.5	44.5	47.6	M16×90	2	95	124	116	91	258	75	2.1	2.2
	40		48.3	2.5	50.8	54.0	M16×90	2	96	124	117	91	258	83	2.2	2.2
	50		60.3	2.5	63.5	66.7	M16×90	2	94	124	120	91	258	95	2.3	2.4
	65		76.1	2.5	69.9	73.0	M16×90	2	94	124	124	91	258	102	2.6	2.8
	80		88.9	2.5	88.9	92.1	M16×90	2	94	124	127	91	258	122	2.9	3.1
	100		114.3	2.5	114.3	117.5	M16×90	2	-	126	133	91	258	146	3.0	3.2
150 ×	25	168.3 ×	33.7	2.5	38.1	41.3	M16×90	2	97	-	116	93	261	69	-	2.2
	32		42.4	2.5	44.5	47.6	M16×90	2	99	126	118	93	261	75	2.2	2.3
	40		48.3	2.5	50.8	54.0	M16×90	2	98	126	119	93	261	83	2.3	2.3
	50		60.3	2.5	63.5	66.7	M16×90	2	101	126	122	93	261	95	2.4	2.5
	65		76.1	2.5	69.9	73.0	M16×90	2	100	126	130	93	261	102	2.7	2.9
	80		88.9	2.5	88.9	92.1	M16×90	2	96	126	129	93	261	122	3.0	3.2
	100		114.3	2.5	114.3	117.5	M16×90	2	-	128	-	93	261	146	3.1	-
200 ×	25	219.1 x	33.7	2.5	38.1	41.3	M20×100	2	126	-	145	120	330	69	-	3.2
	32		42.4	2.5	44.5	47.6	M20×100	2	124	152	145	120	330	75	3.2	3.2
	40		48.3	2.5	50.8	54.0	M20×100	2	124	152	145	120	330	83	3.4	3.4
	50		60.3	2.5	63.5	66.7	M20×100	2	122	152	148	120	330	95	3.6	3.6
	65		76.1	2.5	69.9	73.0	M20×100	2	122	152	152	120	330	102	3.8	4.0
	80		88.9	2.5	88.9	92.1	M20×100	2	122	152	155	120	330	122	4.0	4.1
	100		114.3	2.5	114.3	117.5	M20×100	2	-	154	160	120	330	144	4.3	4.5

• T:主管中心至螺纹端部尺寸　• 安装指导请参见AZ-1022号安装资料。

流量特性

支管规格		当量长度丨m		流量系数丨Kv	
公称直径	实际外径	301丨沟槽支口	302丨内螺纹支口	沟槽支口丨301	内螺纹支口丨302
25	33.7	-	1.2	-	385
32	42.4	1.6	1.7	-	690
40	48.3	2.5	2.6	-	760
50	60.3	2.8	2.9	-	1500
65	76.1	3.6	3.8	2250	-
80	88.9	4.3	4.7	3500	-
100	114.3	6.2	-	6000	-

• 流量单位L/min • 当量长度基于流速3m/s，40号管，海澄-威廉系数C=120

机械四通

303、304、305型

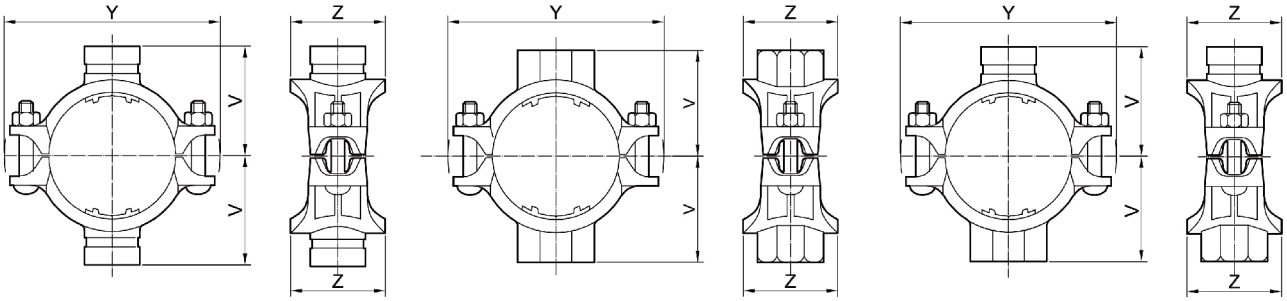

规格 | mm			工作压力	开孔直径 | mm		螺栓/螺母		Y	V | mm		Z	约重 | kg		
公称直径	实际外径		Mpa	要求	最大	规格	数量	mm	沟槽	螺纹	mm	303	304	305
50 x 25 x 25	60.3 x 33.7 x	33.7	2.5	38.1	41.3	M12x60	2	139	67	63	69	1.3	1.3	1.3
32		42.4	2.5	44.5	47.6	M12x60	2	139	67	67	75	1.4	1.4	1.4
40		48.3	2.5	50.8	54.0	M12x60	2	139	68	67	83	1.4	1.4	1.4
32 x 32	42.4 x	42.4	2.5	44.5	47.6	M12x60	2	139	67	67	75	1.4	1.4	1.4
40		48.3	2.5	50.8	54.0	M12x60	2	139	68	67	83	1.5	1.4	1.4
40 x 40	48.3 x	48.3	2.5	50.8	54.0	M12x60	2	139	68	67	83	1.6	1.6	1.6
65 x 25 x 25	76.1 x 33.7 x	33.7	2.5	38.1	41.3	M12x70	2	156	76	66	69	1.3	1.3	1.3
32		42.4	2.5	44.5	47.6	M12x70	2	156	76	69	75	1.4	1.4	1.4
40		48.3	2.5	50.8	54.0	M12x70	2	156	76	69	83	1.4	1.5	1.5
32 x 32	42.4 x	42.4	2.5	44.5	47.6	M12x70	2	156	76	69	75	1.4	1.5	1.5
40		48.3	2.5	50.8	54.0	M12x70	2	156	76	69	83	1.5	1.5	1.5
40 x 40	48.3 x	48.3	2.5	50.8	54.0	M12x70	2	156	76	69	83	1.6	1.6	1.6
80 x 25 x 25	88.9 x 33.7 x	33.7	2.5	38.1	41.3	M12x70	2	166	82	73	69	1.4	1.3	1.3
32		42.4	2.5	44.5	47.6	M12x70	2	166	82	75	75	1.4	1.4	1.4
40		48.3	2.5	50.8	54.0	M12x70	2	166	82	75	83	1.5	1.5	1.5
50		60.3	2.5	63.5	66.7	M12x70	2	166	82	79	95	1.7	1.7	1.7
32 x 32	42.4 x	42.4	2.5	44.5	47.6	M12x70	2	166	82	75	75	1.5	1.5	1.5
40		48.3	2.5	50.8	54.0	M12x70	2	166	82	75	83	1.6	1.6	1.6
50		60.3	2.5	63.5	66.7	M12x70	2	166	82	79	95	1.8	1.8	1.8
40 x 40	48.3 x	48.3	2.5	50.8	54.0	M12x70	2	166	82	75	83	1.7	1.7	1.7
50		60.3	2.5	63.5	66.7	M12x70	2	166	82	79	95	1.9	1.9	1.9
50 x 50	60.3 x	60.3	2.5	63.5	66.7	M12x70	2	166	82	79	95	2.1	2.0	2.0
100 x 25 x 25	108.0 x 33.7 x	33.7	2.5	38.1	41.3	M12x70	2	185	93	88	69	1.5	1.5	1.5
32		42.4	2.5	44.5	47.6	M12x70	2	185	93	90	75	1.6	1.6	1.6
40		48.3	2.5	50.8	54.0	M12x70	2	185	93	90	83	1.7	1.7	1.7
50		60.3	2.5	63.5	66.7	M12x70	2	185	93	90	95	1.8	1.9	1.9
65		76.1	2.5	69.9	73.0	M12x70	2	185	94	94	102	1.8	1.9	1.9
32 x 32	42.4 x	42.4	2.5	44.5	47.6	M12x70	2	185	93	90	75	1.8	1.7	1.7
40		48.3	2.5	50.8	54.0	M12x70	2	185	93	90	83	1.8	1.8	1.8
50		60.3	2.5	63.5	66.7	M12x70	2	185	93	90	95	1.9	1.9	1.9
65		76.1	2.5	69.9	73.0	M12x70	2	185	94	94	102	1.9	1.9	1.9
40 x 40	48.3 x	48.3	2.5	50.8	54.0	M12x70	2	185	93	90	83	1.9	1.9	1.9
50		60.3	2.5	63.5	66.7	M12x70	2	185	93	90	95	2.0	2.0	2.0
65		76.1	2.5	69.9	73.0	M12x70	2	185	94	94	102	2.0	2.0	2.0
50 x 50	60.3 x	60.3	2.5	63.5	66.7	M12x70	2	185	93	90	95	2.1	2.2	2.1
65		76.1	2.5	69.9	73.0	M12x70	2	185	94	94	102	2.1	2.2	2.1
100 x 25 x 25	114.3 x 33.7 x	33.7	2.5	38.1	41.3	M12x70	2	191	96	87	69	1.4	1.7	1.6
32		42.4	2.5	44.5	47.6	M12x70	2	191	96	89	75	1.5	1.7	1.7
40		48.3	2.5	50.8	54.0	M12x70	2	191	96	89	83	1.6	1.8	1.7
50		60.3	2.5	63.5	66.7	M12x70	2	191	96	93	95	1.7	2.0	1.9
65		76.1	2.5	69.9	73.0	M12x70	2	191	97	97	102	1.8	2.0	1.9
32 x 32	42.4 x	42.4	2.5	44.5	47.6	M12x70	2	191	96	89	75	1.6	1.8	1.7
40		48.3	2.5	50.8	54.0	M12x70	2	191	96	89	83	1.7	1.9	1.8
50		60.3	2.5	63.5	66.7	M12x70	2	191	96	93	95	1.8	2.1	2.0
65		76.1	2.5	69.9	73.0	M12x70	2	191	97	97	102	1.9	2.1	2.0

机械四通

303、304、305型

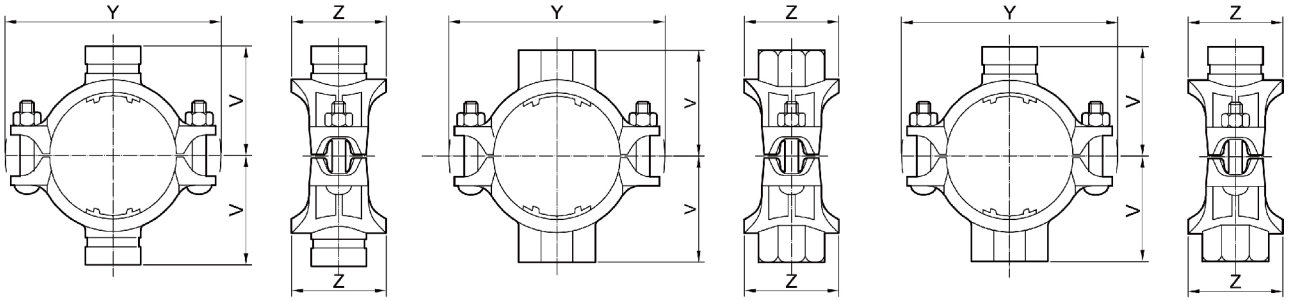

规格 | mm				工作压力	开孔直径 | mm		螺栓/螺母		Y	V | mm		Z	约重 | kg		
公称直径	实际外径			Mpa	要求	最大	规格	数量	mm	沟槽	螺纹	mm	303	304	305
100 x 40 x 40	114.3 x 48.3 x		48.3	2.5	50.8	54.0	M12x70	2	191	96	89	83	1.8	2.0	1.9
			60.3	2.5	63.5	66.7	M12x70	2	191	96	89	95	1.9	2.2	2.1
			76.1	2.5	69.9	73.0	M12x70	2	191	97	97	102	2.0	2.2	2.1
50 x 50		60.3 x	60.3	2.5	63.5	66.7	M12x70	2	191	96	93	95	2.0	2.4	2.2
65			76.1	2.5	69.9	73.0	M12x70	2	191	97	97	102	2.1	2.4	2.2
125 x 25 x 25	133.0 x 33.7 x		33.7	2.5	38.1	41.3	M16x90	2	228	107	100	68	1.8	1.8	1.8
32			42.4	2.5	44.5	47.6	M16x90	2	228	107	103	75	2.0	2.1	2.1
40			48.3	2.5	50.8	54.0	M16x90	2	228	107	103	83	2.1	2.1	2.1
50			60.3	2.5	63.5	66.7	M16x90	2	228	107	107	95	2.3	2.3	2.3
65			76.1	2.5	69.9	73.0	M16x90	2	228	107	113	102	2.5	2.7	2.7
80			88.9	2.5	88.9	92.1	M16x90	2	228	107	117	122	2.6	3.0	3.0
32 x 32		42.4 x	42.4	2.5	44.5	47.6	M16x90	2	228	107	103	75	2.2	2.4	2.3
40			48.3	2.5	50.8	54.0	M16x90	2	228	107	103	83	2.3	2.4	2.3
50			60.3	2.5	63.5	66.7	M16x90	2	228	107	107	95	2.5	2.6	2.5
65			76.1	2.5	69.9	73.0	M16x90	2	228	107	113	102	2.6	3.0	2.9
80			88.9	2.5	88.9	92.1	M16x90	2	228	107	117	122	2.8	3.2	3.2
40 x 40		48.3 x	48.3	2.5	50.8	54.0	M16x90	2	228	107	103	83	2.4	2.4	2.4
50			60.3	2.5	63.5	66.7	M16x90	2	228	107	107	95	2.6	2.6	2.6
65			76.1	2.5	69.9	73.0	M16x90	2	228	107	113	102	2.7	3.0	3.0
80			88.9	2.5	88.9	92.1	M16x90	2	228	107	113	102	2.9	3.2	3.2
50 x 50		60.3 x	60.3	2.5	63.5	66.7	M16x90	2	228	107	107	95	2.7	2.7	2.7
65			76.1	2.5	69.9	73.0	M16x90	2	228	107	113	102	2.9	3.2	3.2
80			88.9	2.5	88.9	92.1	M16x90	2	228	107	117	122	3.1	3.4	3.4
65 x 65		76.1 x	76.1	2.5	69.9	73.0	M16x90	2	228	107	113	102	3.1	3.6	3.4
80			88.9	2.5	88.9	92.1	M16x90	2	228	107	117	122	3.2	4.1	3.6
80 x 80		88.9 x	88.9	2.5	88.9	92.1	M16x90	2	228	107	117	122	3.4	4.1	3.8
125 x 25 x 25	139.7 x 33.7 x		33.7	2.5	38.1	41.3	M16x90	2	234	110	103	68	2.1	2.3	2.2
32			42.4	2.5	44.5	47.6	M16x90	2	234	110	108	75	2.2	2.4	2.3
40			48.3	2.5	50.8	54.0	M16x90	2	234	110	108	83	2.3	2.5	2.4
50			60.3	2.5	63.5	66.7	M16x90	2	234	110	110	95	2.5	2.7	2.6
65			76.1	2.5	69.9	73.0	M16x90	2	234	110	115	102	2.8	3.0	3.0
80			88.9	2.5	88.9	92.1	M16x90	2	234	110	120	122	3.0	3.2	3.1
32 x 32		42.4 x	42.4	2.5	44.5	47.6	M16x90	2	234	110	108	75	2.3	2.5	2.4
40			48.3	2.5	50.8	54.0	M16x90	2	234	110	108	83	2.4	2.6	2.5
50			60.3	2.5	63.5	66.7	M16x90	2	234	110	110	95	2.6	2.8	2.7
65			76.1	2.5	69.9	73.0	M16x90	2	234	110	115	102	2.9	3.1	3.0
80			88.9	2.5	88.9	92.1	M16x90	2	234	110	120	122	3.1	3.2	3.2
40 x 40		48.3 x	48.3	2.5	50.8	54.0	M16x90	2	234	110	108	83	2.5	2.7	2.6
50			60.3	2.5	63.5	66.7	M16x90	2	234	110	110	95	2.7	2.9	2.8
65			76.1	2.5	69.9	73.0	M16x90	2	234	110	115	102	3.0	3.2	3.1
80			88.9	2.5	88.9	92.1	M16x90	2	234	110	120	122	3.2	3.3	3.2
50 x 50		60.3 x	60.3	2.5	63.5	66.7	M16x90	2	234	110	110	95	2.9	3.0	3.0
65			76.1	2.5	69.9	73.0	M16x90	2	234	110	115	102	3.1	3.4	3.3
80			88.9	2.5	88.9	92.1	M16x90	2	234	110	120	122	3.3	3.5	3.4
65 x 65		76.1 x	76.1	2.5	69.9	73.0	M16x90	2	234	110	115	102	3.4	3.8	3.6
80			88.9	2.5	88.9	92.1	M16x90	2	234	110	120	122	3.4	4.0	3.7
80 x 80		88.9 x	88.9	2.5	88.9	92.1	M16x90	2	234	110	120	122	3.8	4.0	3.9

机械四通

303、304、305型

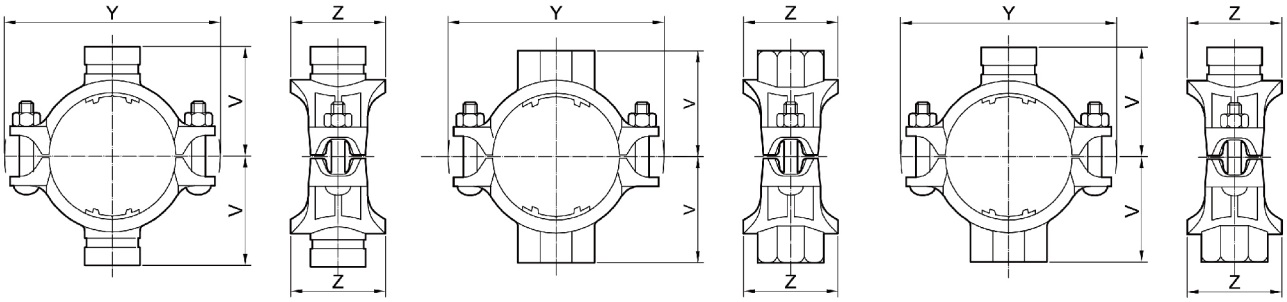

规格丨mm			工作压力	开孔直径丨mm		螺栓/螺母		Y	V丨mm		Z	约重丨kg		
公称直径	实际外径		Mpa	要求	最大	规格	数量	mm	沟槽	螺纹	mm	303	304	305
150 x 25 x 25	159.0 x 33.7 x 33.7		2.5	38.1	41.3	M16x90	2	253	121	111	68	2.3	2.4	2.3
32	42.4		2.5	44.5	47.6	M16x90	2	253	121	113	75	2.3	2.4	2.3
40	48.3		2.5	50.8	54.0	M16x90	2	253	121	114	83	2.4	2.5	2.4
50	60.3		2.5	63.5	66.7	M16x90	2	253	121	117	95	2.5	2.7	2.6
65	76.1		2.5	69.9	73.0	M16x90	2	253	121	121	102	2.8	3.1	3.0
80	88.9		2.5	88.9	92.1	M16x90	2	253	121	124	122	3.1	3.3	3.2
100	108.0		2.5	114.3	117.5	M16x90	2	253	123	-	144	3.1	-	-
100	114.3		2.5	114.3	117.5	M16x90	2	253	123	-	144	3.2	-	-
32 x 32	42.4 x 42.4		2.5	44.5	47.6	M16x90	2	253	121	113	75	2.4	2.4	2.4
40	48.3		2.5	50.8	54.0	M16x90	2	253	121	114	83	2.5	2.5	2.5
50	60.3		2.5	63.5	66.7	M16x90	2	253	121	117	95	2.6	2.7	2.7
65	76.1		2.5	69.9	73.0	M16x90	2	253	121	121	102	2.9	3.1	3.1
80	88.9		2.5	88.9	92.1	M16x90	2	253	121	124	122	3.2	3.3	3.3
100	108.0		2.5	114.3	117.5	M16x90	2	253	123	-	144	3.2	-	-
100	114.3		2.5	114.3	117.5	M16x90	2	253	123	-	144	3.2	-	-
150 x 40 x 40	159.0 x 48.3 x 48.3		2.5	50.8	54.0	M16x90	2	253	121	114	83	2.6	2.6	2.6
50	60.3		2.5	63.5	66.7	M16x90	2	253	121	117	95	2.7	2.8	2.8
65	76.1		2.5	69.9	73.0	M16x90	2	253	121	121	102	3.0	3.2	3.2
80	88.9		2.5	88.9	92.1	M16x90	2	253	121	124	122	3.2	3.4	3.4
100	108.0		2.5	114.3	117.5	M16x90	2	253	123	-	144	3.2	-	-
100	114.3		2.5	114.3	117.5	M16x90	2	253	123	-	144	3.3	-	-
50 x 50	60.3 x 60.3		2.5	63.5	66.7	M16x90	2	253	121	117	95	2.8	3.0	2.9
65	76.1		2.5	69.9	73.0	M16x90	2	253	121	121	102	3.1	3.3	3.2
80	88.9		2.5	88.9	92.1	M16x90	2	253	121	124	122	3.3	3.6	3.5
100	108.0		2.5	114.3	117.5	M16x90	2	253	123	-	144	3.3	-	-
100	114.3		2.5	114.3	117.5	M16x90	2	253	123	-	144	3.4	-	-
65 x 65	76.1 x 76.1		2.5	69.9	73.0	M16x90	2	253	121	121	102	3.3	3.7	3.5
80	88.9		2.5	88.9	92.1	M16x90	2	253	121	124	122	3.6	4.0	3.8
100	108.0		2.5	114.3	117.5	M16x90	2	253	123	-	144	3.6	-	-
100	114.3		2.5	114.3	117.5	M16x90	2	253	123	-	144	3.7	-	-
80 x 80	88.9 x 88.9		2.5	88.9	92.1	M16x90	2	253	121	124	122	3.9	4.2	4.1
100	108.0		2.5	114.3	117.5	M16x90	2	253	123	-	144	3.9	-	-
100	114.3		2.5	114.3	117.5	M16x90	2	253	123	-	144	4.0	-	-
100 x 100	108.0 x 108.0		2.5	114.3	117.5	M16x90	2	253	123	-	144	3.9	-	-
100 x 100	114.3 x 114.3		2.5	114.3	117.5	M16x90	2	253	123	-	144	4.1	-	-
150 x 25 x 25	165.1 x 33.7 x 33.7		2.5	38.1	41.3	M16x90	2	258	124	114	68	2.4	2.4	2.4
32	42.4		2.5	44.5	47.6	M16x90	2	258	124	116	75	2.4	2.5	2.5
40	48.3		2.5	50.8	54.0	M16x90	2	258	124	117	83	2.5	2.6	2.6
50	60.3		2.5	63.5	66.7	M16x90	2	258	124	120	95	2.7	2.8	2.8
65	76.1		2.5	69.9	73.0	M16x90	2	258	124	124	102	2.9	3.1	3.1
80	88.9		2.5	88.9	92.1	M16x90	2	258	124	127	122	3.2	3.4	3.4
100	114.3		2.5	114.3	117.5	M16x90	2	258	126	133	146	3.3	-	-
32 x 32	42.4 x 42.4		2.5	44.5	47.6	M16x90	2	258	124	116	75	2.4	2.6	2.5
40	48.3		2.5	50.8	54.0	M16x90	2	258	124	117	83	2.5	2.7	2.6
50	60.3		2.5	63.5	66.7	M16x90	2	258	124	120	95	2.7	2.8	2.8
32 x 65	42.4 x 76.1		2.5	69.9	73.0	M16x90	2	258	124	124	102	2.9	3.2	3.1

机械四通

303、304、305型

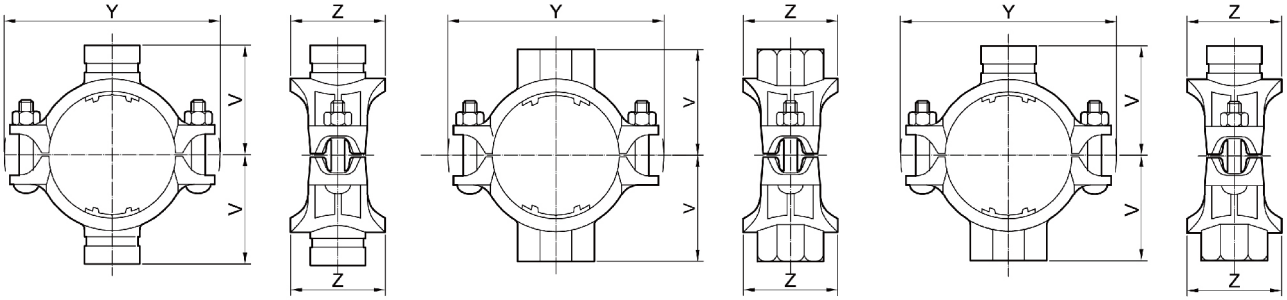

规格 | mm			工作压力	开孔直径 | mm		螺栓/螺母		Y	V | mm		Z	约重 | kg		
公称直径	实际外径		Mpa	要求	最大	规格	数量	mm	沟槽	螺纹	mm	303	304	305
150 x 32 x 80	165.1 x 42.4 x 88.9		2.5	88.9	92.1	M16x90	2	258	124	127	122	3.2	3.5	3.4
100	114.3		2.5	114.3	117.5	M16x90	2	258	126	133	146	3.2	-	-
40 x 40	48.3 x 48.3		2.5	50.8	54.0	M16x90	2	258	124	117	83	2.6	2.8	2.7
50	60.3		2.5	63.5	66.7	M16x90	2	258	124	120	95	2.8	2.9	2.8
65	76.1		2.5	69.9	73.0	M16x90	2	258	124	124	102	3.0	3.3	3.2
80	88.9		2.5	88.9	92.1	M16x90	2	258	124	127	122	3.3	3.6	3.5
100	114.3		2.5	114.3	117.5	M16x90	2	258	126	133	146	3.4	-	-
50 x 50	60.3 x 60.3		2.5	63.5	66.7	M16x90	2	258	124	120	95	2.9	3.1	3.0
65	76.1		2.5	69.9	73.0	M16x90	2	258	124	124	102	3.2	3.5	3.4
80	88.9		2.5	88.9	92.1	M16x90	2	258	124	127	122	3.5	3.7	3.7
100	114.3		2.5	114.3	117.5	M16x90	2	258	126	133	146	3.6	-	-
65 x 65	76.1 x 76.1		2.5	69.9	73.0	M16x90	2	258	124	124	102	3.5	3.8	3.7
80	88.9		2.5	88.9	92.1	M16x90	2	258	124	127	122	3.7	4.1	3.9
100	114.3		2.5	114.3	117.5	M16x90	2	258	126	133	146	3.9	-	-
80 x 80	88.9 x 88.9		2.5	88.9	92.1	M16x90	2	258	124	127	122	4.0	4.4	4.2
100	114.3		2.5	114.3	117.5	M16x90	2	258	126	133	146	4.1	-	-
100 x 100	114.3 x 114.3		2.5	114.3	117.5	M16x90	2	258	126	133	146	4.2	-	-
150 x 25 x 25	168.3 x 33.7 x 33.7		2.5	38.1	41.3	M16x90	2	261	126	116	68	2.4	2.6	2.5
32	42.4		2.5	44.5	47.6	M16x90	2	261	126	118	75	2.5	2.6	2.6
40	48.3		2.5	50.8	54.0	M16x90	2	261	126	119	83	2.6	2.7	2.6
50	60.3		2.5	63.5	66.7	M16x90	2	261	126	122	95	2.7	2.9	2.8
65	76.1		2.5	69.9	73.0	M16x90	2	261	126	130	102	3.0	3.3	3.2
80	88.9		2.5	88.9	92.1	M16x90	2	261	126	129	122	3.3	3.5	3.5
100	114.3		2.5	114.3	117.5	M16x90	2	261	128	135	146	3.3	-	-
32 x 32	42.4 x 42.4		2.5	44.5	47.6	M16x90	2	261	126	118	75	2.6	2.7	2.6
40	48.3		2.5	50.8	54.0	M16x90	2	261	126	119	83	2.6	2.8	2.7
50	60.3		2.5	63.5	66.7	M16x90	2	261	126	122	95	2.8	3.0	2.9
65	76.1		2.5	69.9	73.0	M16x90	2	261	126	130	102	3.1	3.4	3.3
80	88.9		2.5	88.9	92.1	M16x90	2	261	126	129	122	3.4	3.6	3.5
100	114.3		2.5	114.3	117.5	M16x90	2	261	128	135	146	3.4	-	-
40 x 40	48.3 x 48.3		2.5	50.8	54.0	M16x90	2	261	126	119	83	2.7	2.9	2.8
50	60.3		2.5	63.5	66.7	M16x90	2	261	126	122	95	2.9	3.1	3.0
65	76.1		2.5	69.9	73.0	M16x90	2	261	126	130	102	3.2	3.5	3.4
80	88.9		2.5	88.9	92.1	M16x90	2	261	126	129	122	3.5	3.7	3.6
100	114.3		2.5	114.3	117.5	M16x90	2	261	128	135	146	3.5	-	-
150 x 50 x 50	168.3 x 60.3 x 60.3		2.5	63.5	66.7	M16x90	2	261	126	122	95	3.1	3.3	3.2
65	76.1		2.5	69.9	73.0	M16x90	2	261	126	130	102	3.4	3.6	3.5
80	88.9		2.5	88.9	92.1	M16x90	2	261	126	129	122	3.6	3.9	3.8
100	114.3		2.5	114.3	117.5	M16x90	2	261	128	135	146	3.7	-	-
65 x 65	76.1 x 76.1		2.5	69.9	73.0	M16x90	2	261	126	130	102	3.6	4.0	3.8
80	88.9		2.5	88.9	92.1	M16x90	2	261	126	129	122	3.9	4.3	4.1
100	114.3		2.5	114.3	117.5	M16x90	2	261	128	135	146	4.0	-	-
80 x 80	88.9 x 88.9		2.5	88.9	92.1	M16x90	2	261	126	129	122	4.2	4.5	4.4
100	114.3		2.5	114.3	117.5	M16x90	2	261	128	135	146	4.2	-	-
100 x 100	114.3		2.5	114.3	117.5	M16x90	2	261	128	135	146	4.3	-	-

机械四通

303、304、305型

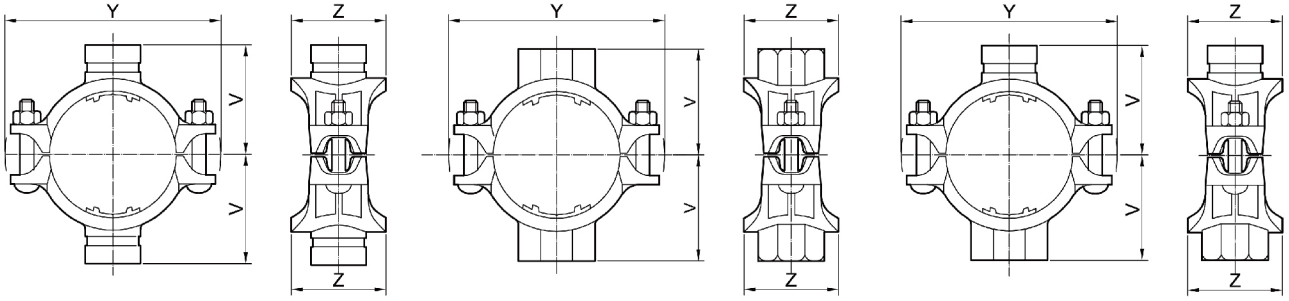

规格丨mm						工作压力	开孔直径丨mm		螺栓/螺母		Y	V丨mm		Z	约重丨kg		
公称直径			实际外径			Mpa	要求	最大	规格	数量	mm	沟槽	螺纹	mm	303	304	305
200 x 25 x	25	219.1 x 33.7 x	33.7			2.5	38.1	41.3	M20x100	2	330	152	145	68	3.2	3.2	3.2
	32		42.4			2.5	44.5	47.6	M20x100	2	330	152	145	74	3.3	3.3	3.3
	40		48.3			2.5	50.8	54.0	M20x100	2	330	152	145	81	3.5	3.5	3.5
	50		60.3			2.5	63.5	66.7	M20x100	2	330	152	148	95	3.7	3.7	3.7
	65		76.1			2.5	69.9	73.0	M20x100	2	330	152	152	102	3.9	4.0	4.0
	80		88.9			2.5	88.9	92.1	M20x100	2	330	152	155	122	4.0	4.2	4.2
	100		108.0			2.5	114.3	117.5	M20x100	2	330	152	-	146	4.4	-	-
	100		114.3			2.5	114.3	117.5	M20x100	2	330	152	-	146	4.4	-	-
32 x	32	42.4 x	42.4			2.5	44.5	47.6	M20x100	2	330	152	145	74	3.4	3.4	3.4
	40		48.3			2.5	50.8	54.0	M20x100	2	330	152	145	81	3.6	3.6	3.6
	50		60.3			2.5	63.5	66.7	M20x100	2	330	152	148	95	3.8	3.8	3.8
	65		76.1			2.5	69.9	73.0	M20x100	2	330	152	152	102	3.9	4.1	4.1
	80		88.9			2.5	88.9	92.1	M20x100	2	330	152	155	122	4.1	4.3	4.3
	100		108.0			2.5	114.3	117.5	M20x100	2	330	152	-	146	4.5	-	-
	100		114.3			2.5	114.3	117.5	M20x100	2	330	152	-	146	4.5	-	-
40 x	40	48.3 x	48.3			2.5	50.8	54.0	M20x100	2	330	152	145	81	3.8	3.8	3.8
	50		60.3			2.5	63.5	66.7	M20x100	2	330	152	148	95	3.9	3.9	3.9
	65		76.1			2.5	69.9	73.0	M20x100	2	330	152	152	102	4.1	4.3	4.3
	80		88.9			2.5	88.9	92.1	M20x100	2	330	152	155	122	4.3	4.5	4.5
	100		108.0			2.5	114.3	117.5	M20x100	2	330	152	-	146	4.7	-	-
	100		114.3			2.5	114.3	117.5	M20x100	2	330	152	-	146	4.7	-	-
50 x	50	60.3 x	60.3			2.5	63.5	66.7	M20x100	2	330	152	148	95	4.1	4.1	4.1
	65		76.1			2.5	69.9	73.0	M20x100	2	330	152	152	102	4.3	4.5	4.5
	80		88.9			2.5	88.9	92.1	M20x100	2	330	152	155	122	4.5	4.7	4.7
	100		108.0			2.5	114.3	117.5	M20x100	2	330	152	-	146	4.8	-	-
	100		114.3			2.5	114.3	117.5	M20x100	2	330	152	-	146	4.8	-	-
65 x	65	76.1 x	76.1			2.5	69.9	73.0	M20x100	2	330	152	152	102	4.5	4.8	4.7
	80		88.9			2.5	88.9	92.1	M20x100	2	330	152	155	122	4.7	5.0	4.8
	100		108.0			2.5	114.3	117.5	M20x100	2	330	152	-	146	5.0	-	-
	100		114.3			2.5	114.3	117.5	M20x100	2	330	152	-	146	5.0	-	-
80 x	80	88.9 x	88.9			2.5	88.9	92.1	M20x100	2	330	152	155	122	5.2	5.2	5.0
	100		108.0			2.5	114.3	117.5	M20x100	2	330	152	-	146	5.2	-	-
	100		114.3			2.5	114.3	117.5	M20x100	2	330	152	-	146	5.2	-	-
100 x	100	108.0 x	108.0			2.5	114.3	117.5	M20x100	2	330	152	-	146	5.6	-	-
100 x	100	114.3 x	114.3			2.5	114.3	117.5	M20x100	2	330	152	-	146	5.6	-	-

- 两个同主管的机械三通上盖均可组成机械四通，无论是沟槽支口还是内螺纹支口，开孔及结构尺寸参见相应规格的机械三通。
- 303：2个上盖均为301型沟槽支口
- 304：2个上盖均为302型内螺纹支口
- 305：1个上盖为301型沟槽支口，一个上盖为302型内螺纹支口

管件

002、003、E031、004、E10、E11、E12、E16型

规格：DN50-300

压力：2.5MPa

功能：提供管道转向，接出支管或变径。

管道：碳钢管

认证：消防认证

更多认证请咨询上海威逊

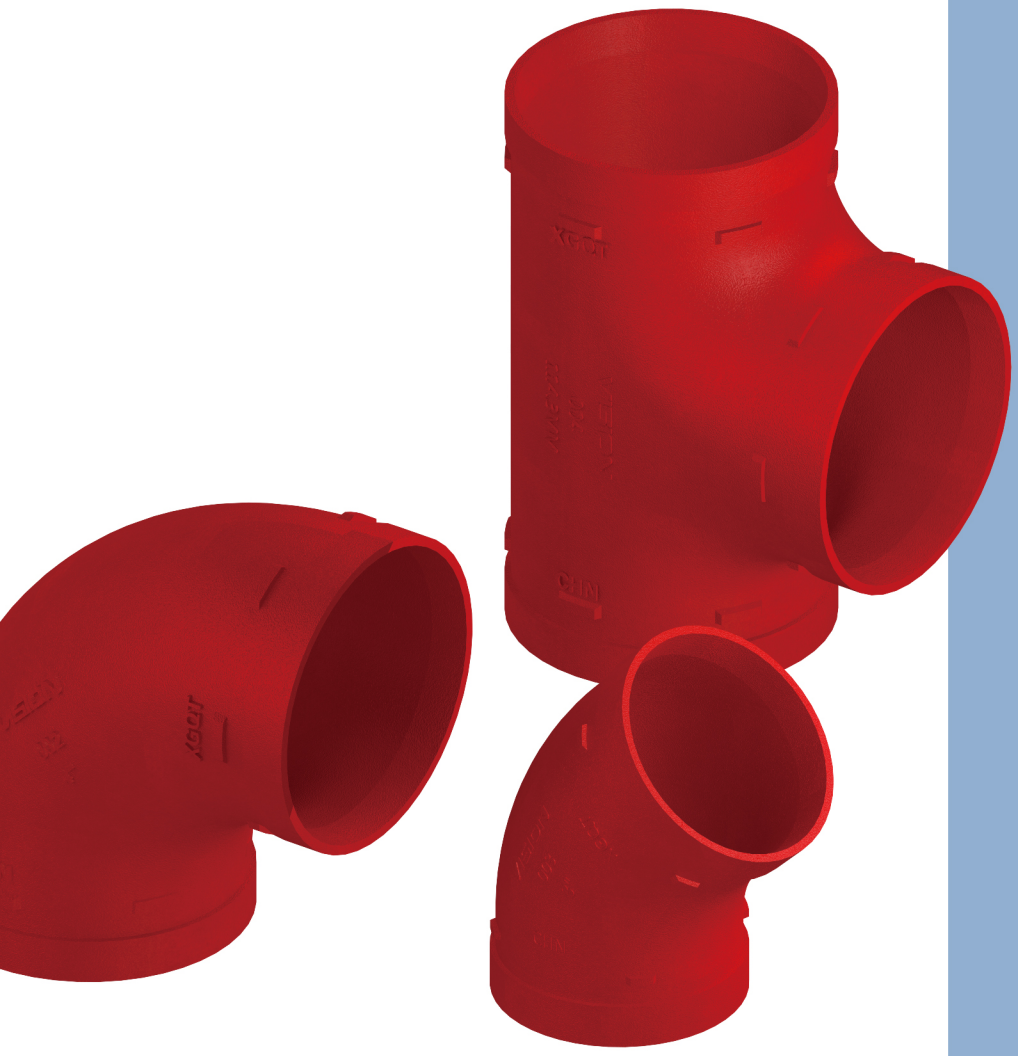

DN50-200采用短径设计，90度弯头的曲率半径为0.75D，使其当量长度满足GB50084附录C及GB50974《消防给水与消火栓技术标准》表10.1.6-1的规定。DN250-300采用标准曲率半径设计，90度弯头的曲率半径为1.0D.

当量长度(m)

管件和阀门	公称直径 | m											
	25	32	40	50	70	80	100	125	150	200	250	300
45°弯头	0.3	0.3	0.6	0.6	0.9	0.9	1.2	1.5	2.1	2.7	3.3	4.0
90°弯头	0.6	0.9	1.2	1.5	1.8	2.1	3.1	3.7	4.3	5.5	5.5	8.2
三通或四通（侧向）	1.5	1.8	2.4	3.1	3.7	4.6	6.1	7.6	9.2	10.7	15.3	18.3

- 当异径接头的出口直径不变而入口直径提供1级时，其当量长度应增大0.5倍；提高2级或2级以上时，其当量长度应增大1.0倍。

管件

002型-90度弯头、003型-45度弯头、E031型-22.5度弯头、004型-正三通、E10型-正四通

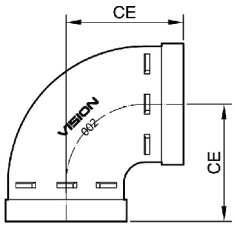

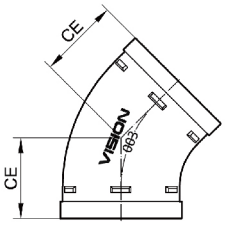

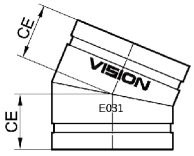

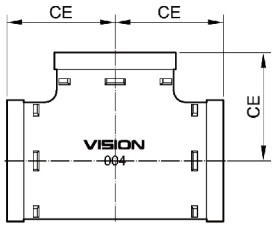

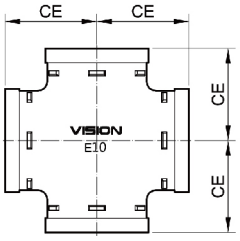

规格 | mm		002 | 90度弯头		003 | 45度弯头		E031 | 22.5度弯头		004 | 正三通		E10 | 正四通	
公称直径	实际外径	CE	约重 | kg	CE	约重 | kg	CE	约重 | kg	CE	约重 | kg	CE	约重 | kg
50	60.3	70	0.7	51	0.6	+	+	70	1.0	+	+
65	76.1	76	1.0	57	0.9	38	0.5	76	1.3	72	1.3
80	88.9	86	1.2	64	1.0	38	0.6	86	1.8	78	1.6
100	108.0	102	2.1	76	1.7	+	+	102	3.0	+	+
100	114.3	102	2.1	76	1.7	42	1.0	102	3.1	92	2.5
125	133.0	124	3.0	83	2.5	+	+	124	4.7	+	+
125	139.7	124	3.0	83	2.6	+	+	124	4.8	+	+
150	159.0	140	4.2	89	3.8	48	1.6	140	6.2	119	4.4
150	165.1	140	4.4	89	3.9	48	1.7	140	6.3	116	4.6
150	168.3	140	4.5	89	4.0	+	+	140	6.4	+	+
200	219.1	173	9.1	109	6.7	58	3.0	173	13.6	155	8.4
250*	273.0	229*	20	109	14	+	+	229	27	184	14.0
300*	323.9	254*	33	109	21	+	+	254	39	220	22.6

*90度弯头的曲率半径为1.0D

• 工作压力：2.5MPa

• 认证：FM、UL、消防认证

+ 请咨询上海威逊

• 更多规格及信息，请咨询上海威逊。

当量长度

规格 | mm		90度弯头	45度弯头	22.5度弯头	004 | 正三通	
公称直径	实际外径	002	003	E031	支管	主管
50	60.3	1.1	0.5	0.3	2.7	2.6
65	76.1	1.2	0.6	0.4	3.5	0.6
80	88.9	1.8	0.8	0.5	4.3	0.7
100	108.0	2.4	1.1	0.7	5.9	1.0
100	114.3	2.5	1.1	0.7	5.9	1.0
125	133.0	3.1	1.5	0.8	7.6	1.3
125	139.7	3.1	1.5	0.8	7.6	1.3
150	159.0	3.8	1.9	1.0	9.0	1.6
150	165.1	3.8	1.9	1.0	9.0	1.6
150	168.3	3.9	2.0	1.0	9.1	1.6
200	219.1	4.4	2.2	1.4	10.5	2.3
250	273.0	4.7	2.4	1.5	14.5	2.9
300	323.9	7.5	3.9	1.9	17.5	3.5

• 当量长度基于流速3m/s，40号管，海澄-威廉系数C=120

• 正四通的当量长度参考正三通

管件

E11、E12型-异径三通

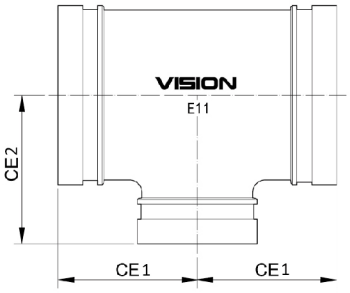

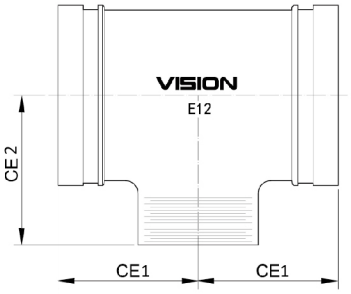

E11 | 沟槽支口

规格 | mm		E11 | 沟槽支口		约重
公称直径	实际外径	CE1	CE2	kg
80 x 65	88.9 x 76.1	73	78	1.2
100 x 65	114.3 x 76.1	80	91	1.8
80	88.9	80	91	1.8
150 x 65	159.0 x 76.1	80	119	2.7
80	88.9	80	119	2.7
100	114.3	119	119	3.8
150 x 65	165.1 x 76.1	80	119	2.8
80	88.9	80	119	2.8
100	114.3	93	119	3.2
200 x 65	219.1 x 76.1	125	150	5.9
80	88.9	125	150	5.9
100	114.3	125	150	5.9
150	159.0	125	150	6.0
150	165.1	125	150	6.0
250 x 100	273.0 x 114.3	170	184	11.9
150	159.0	170	184	12.0
150	165.1	170	184	12.0
200	219.1	170	184	12.1
300 x 150	323.9 x 159.0	180	210	17.1
150	165.1	180	210	17.1
200	219.1	180	210	17.3
250	273.0	200	220	19.4

- 工作压力：2.5MPa
- 认证：消防认证
- 异径三通支口的当量长度参见同支口的正三通。
- 更多规格及信息，请咨询上海威逊。

E12 | 内螺纹支口

规格 | mm		E12 | 内螺纹支口		约重
公称直径	实际外径	CE1	CE2	kg
65 x 50	76.1 x 60.3	72	72	1.2
80 x 50	88.9 x 60.3	73	82	1.4
65	76.1	78	86	1.7
100 x 65	114.3 x 76.1	80	98	2.1
150 x 65	159.0 x 76.1	80	125	3.0
150 x 65	165.1 x 76.1	80	125	3.1

管件

E16型-异径四通

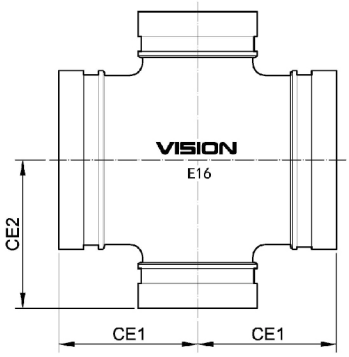

E16 | 沟槽支口

规格 | mm					沟槽支口 | E16		约重
公称直径			实际外径			CE1	CE2	kg
100	x	65	114.3	x	76.1	92	91	+
		80			88.9	92	91	+
150	x	65	159.0	x	76.1	119	119	+
		80			88.9	119	119	+
		100			114.3	119	119	+
150	x	65	165.1	x	76.1	119	119	+
		80			88.9	119	119	+
		100			114.3	119	119	4.3
200	x	100	219.1	x	114.3	155	150	+
		150			159.0	155	150	+
		150			165.1	155	150	+
250	x	150	273.0	x	159.0	184	184	+
		150			165.1	184	184	+
		200			219.1	184	184	+

• 工作压力：2.5MPa

• 认证：消防认证

\+ 请咨询上海威逊

• 更多规格及信息，请咨询上海威逊。

管件

008、009型-同心大小头

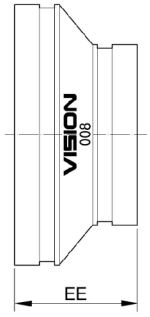

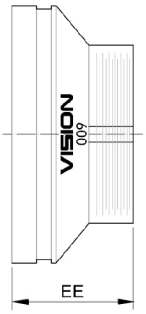

008 | 沟槽支口

规格 | mm						EE	约重
公称直径			实际外径			-	kg
80	x	65	88.9	x	76.1	64	0.6
100	x	65	114.3	x	76.1	76	0.9
		80			88.9	76	0.9
150	x	65	159.0	x	76.1	102	1.6
		80			88.9	102	1.6
		100			114.3	102	1.7
150	x	65	165.1	x	76.1	102	1.7
		80			88.9	102	1.7
		100			114.3	102	1.8
200	x	65	219.1	x	76.1	127	2.9
		80			88.9	127	3.0
		100			114.3	127	3.1
		150			159.0	127	3.2
		150			165.1	127	3.3
250	x	150	273.0	x	159.0	152	5.4
		150			165.1	152	5.4
		200			219.1	152	5.8
300	x	150	323.9	x	159.0	178	8.4
		150			165.1	178	8.5
		200			219.1	178	8.7
		250			273.0	178	9.2

- 工作压力：2.5MPa
- 认证：UL、FM、消防认证
- 更多规格及信息，请咨询上海威逊。

009 | 内螺纹支口

规格 | mm						EE	约重
公称直径			实际外径			-	kg
65	x	25	76.1	x	33.4	64	0.4
		32			42.4	64	0.4
		40			48.3	64	0.5
		50			60.3	64	0.5
80	x	25	88.9	x	33.4	64	0.5
		32			42.4	64	0.5
		40			48.3	64	0.5
		50			60.3	64	0.6
		65			76.1	64	0.7
100	x	25	114.3	x	33.4	76	0.8
		32			42.4	76	0.8
		40			48.3	76	0.8
		50			60.3	76	0.9
		65			76.1	76	0.9
150	x	25	159.0	x	33.4	102	1.5
		32			42.4	102	1.5
		40			48.3	102	1.5
		50			60.3	102	1.6
		65			76.1	102	1.6
150	x	25	165.1	x	33.4	102	1.7
		32			42.4	102	1.8
		40			48.3	102	1.8
		50			60.3	102	1.8
		65			76.1	102	1.8

管件

015D2型-法兰短管PN16

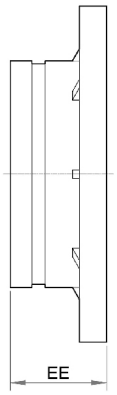

规格 | mm		EE	约重
公称直径	实际外径	-	kg
65	76.1	64	1.6
80	88.9	64	1.8
100	114.3	64	2.1
150	159.0	64	3.4
150	165.1	64	3.4
200	219.1	70	5.1
250	273.0	90	9.5
300	323.9	90	12.0

• 认证：UL、FM、消防认证

• 更多规格及信息，请咨询上海威逊。

备忘录
Memo

上海威逊机械连接件有限公司

地址：上海嘉定工业区金兰路221号

电话：021-5954-6666

网址：www.visioninc.cn